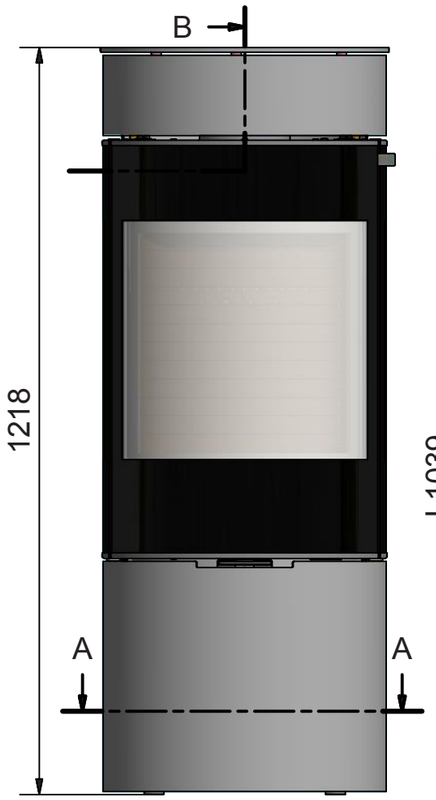
B
1218
A
A

M 235
B-B
I 1039

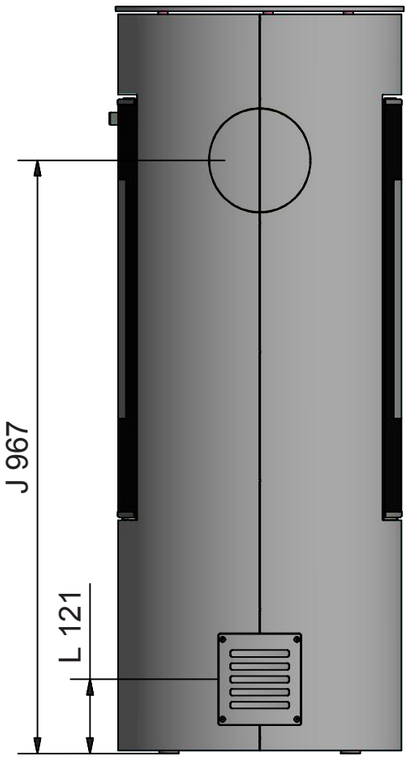
J 967
L 121

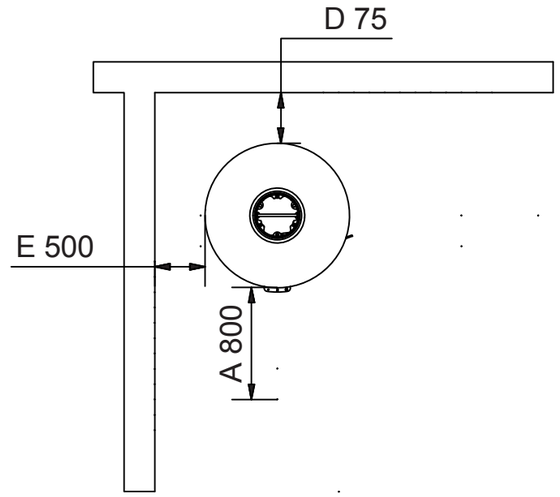
D 75
E 500
A 800

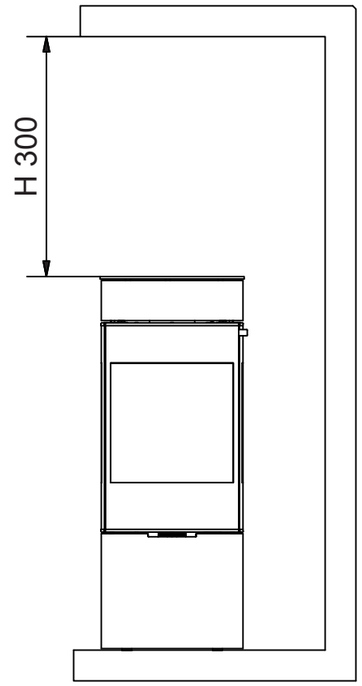
H 300

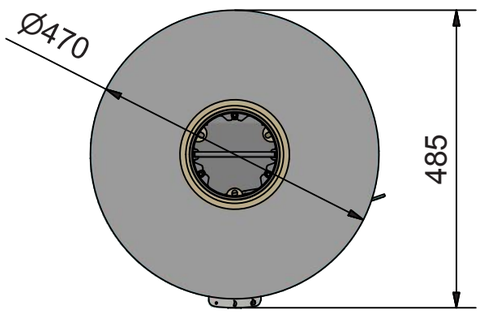
Ø470
485

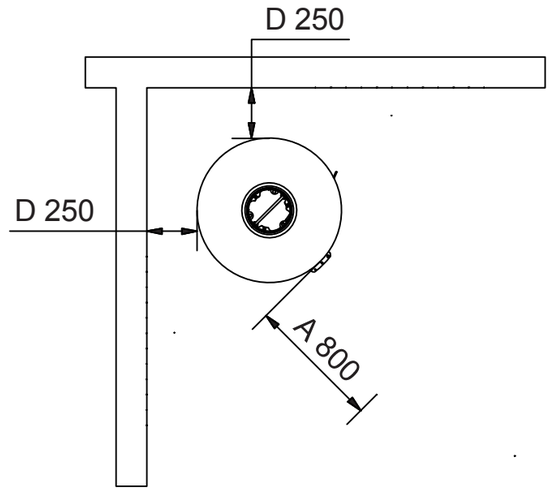
D 250
D 250
A 800

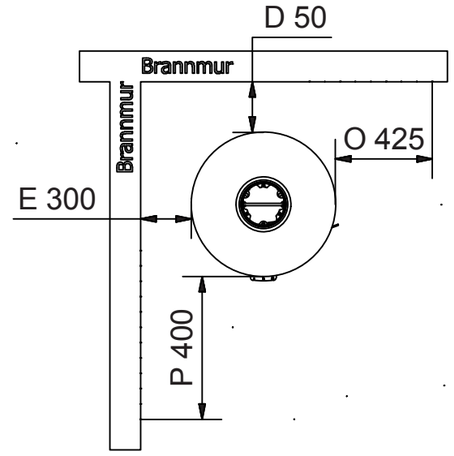
D 50
Brannmur
Brannmur
O 425
E 300
P 400

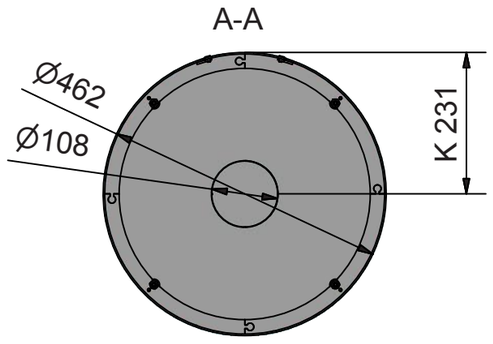
A-A
Ø462
Ø108
K 231