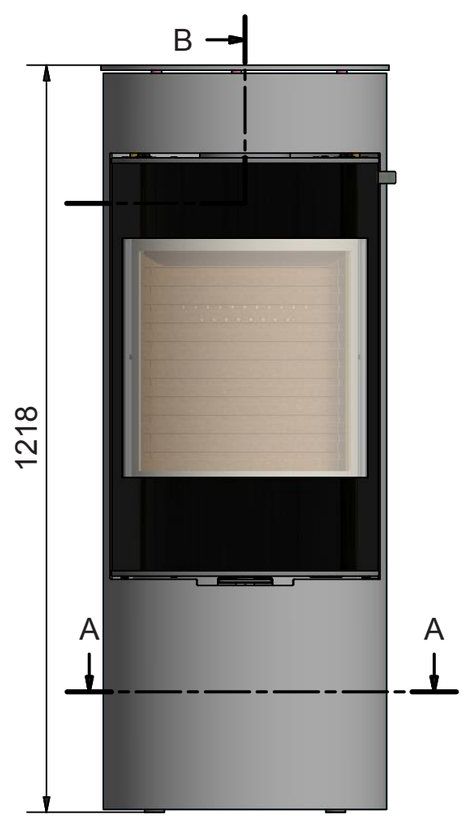
B
1218
A
A

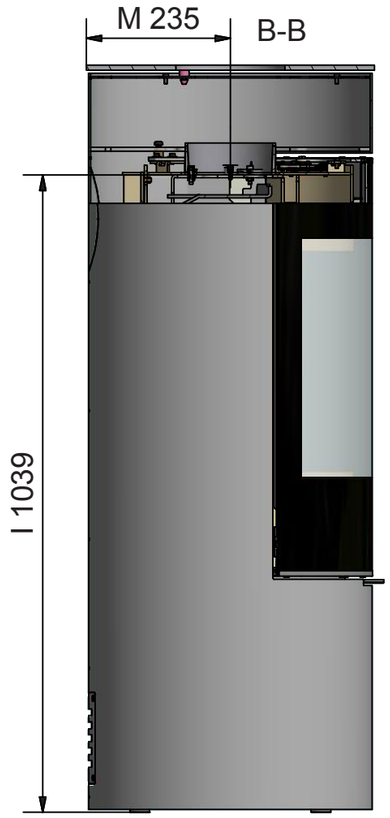
M 235
B-B
I 1039

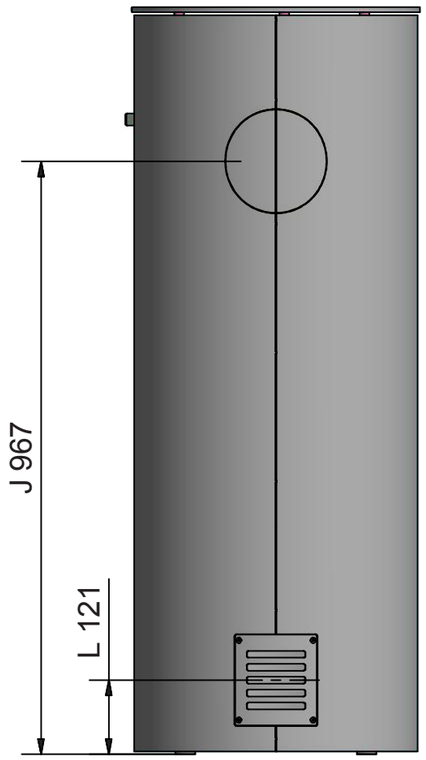
J 967
L 121

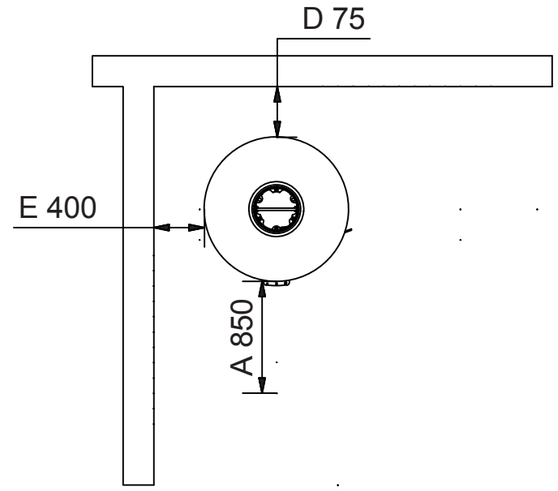
D 75
E 400
A 850

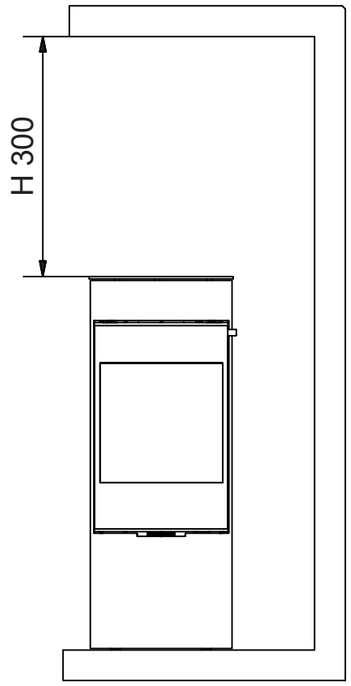
H 300

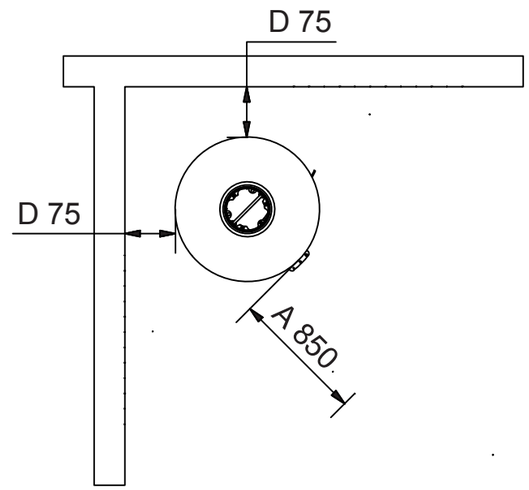
D 75
D 75
A 850

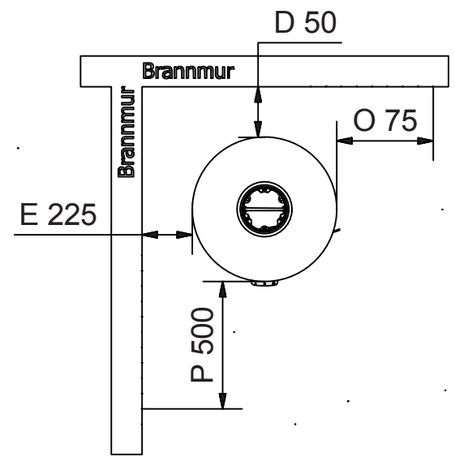
D 50
Brannmur
Brannmur
O 75
E 225
P 500

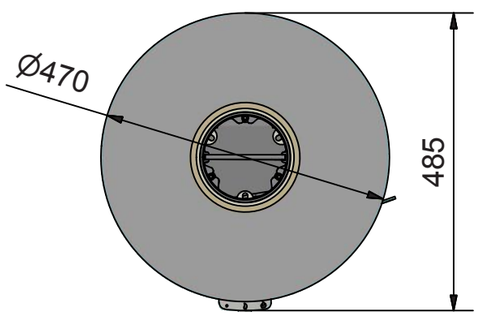
Ø470
485

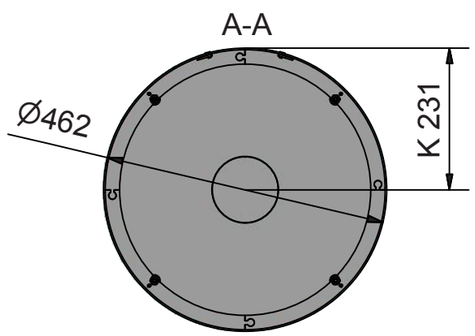
A-A
Ø462
K 231

2796541DK